記号	来歴	年月日	記入
1	排水口・エアー抜き穴変更	H25.3.13	山崎

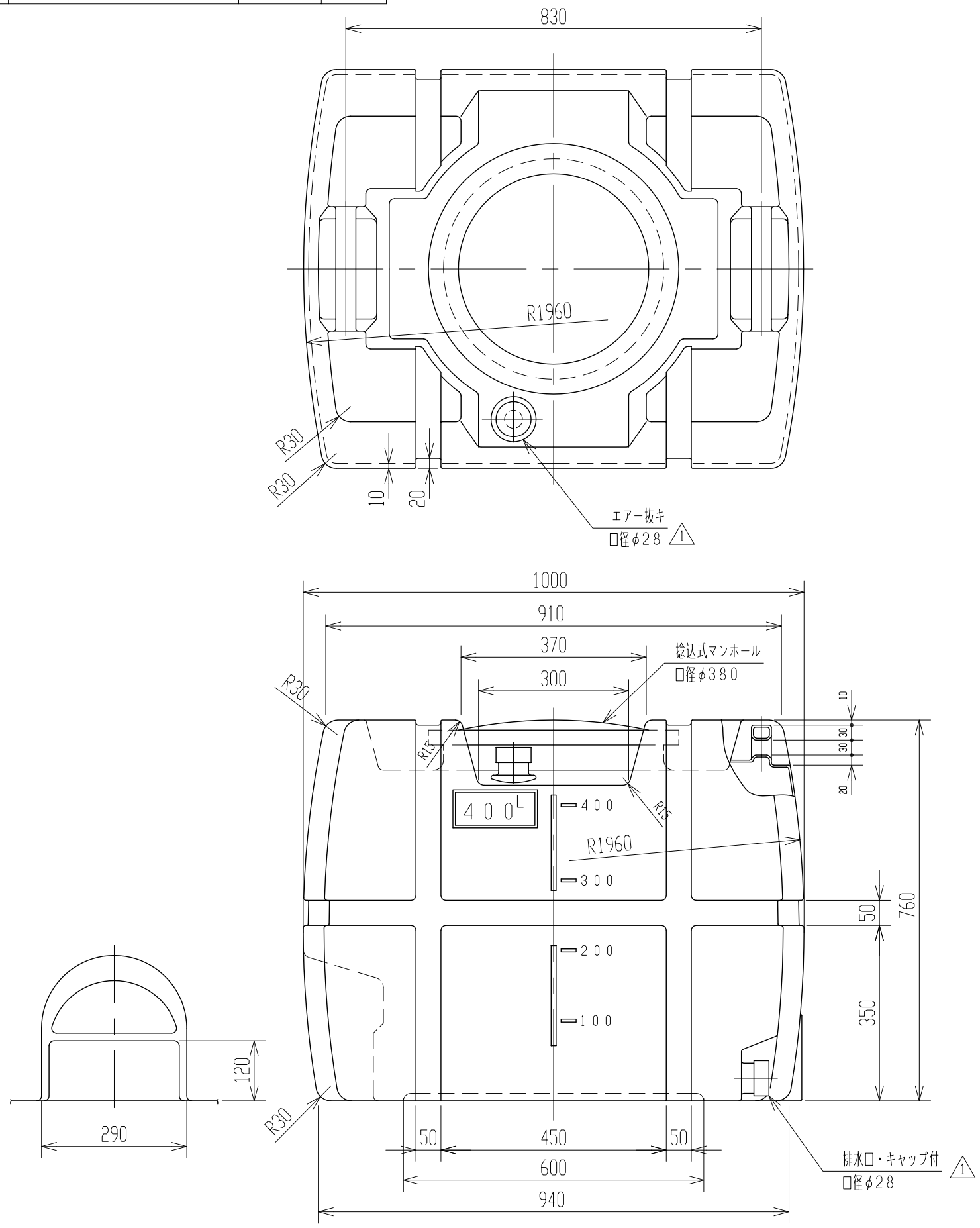

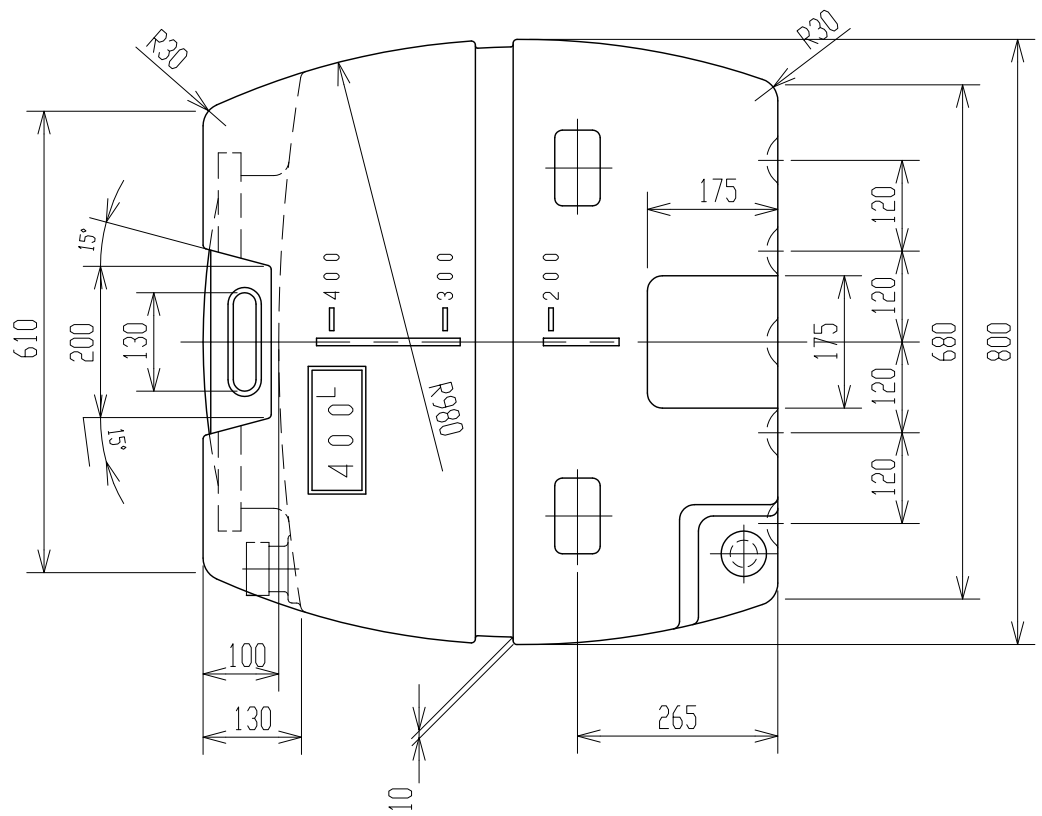

注記 1．タンク寸法公差ハ±1．5％トスル．

品番	名称	サイズ	材質	個数	摘要

納入先					
設計	製図	検図	承認	名称	SLT-400 製品図
小倉	小倉				
年月日 H5.7.23	尺度 1/10				
スイコー株式会社				図番	301718-07 1