記号	来歴	年月日	記入
1	マンホール部改造(H10.10.1製造分ヨリ)	H10.9.25	佐藤(栄)
2	排水口・エアー抜き穴変更	H25.3.13	山崎

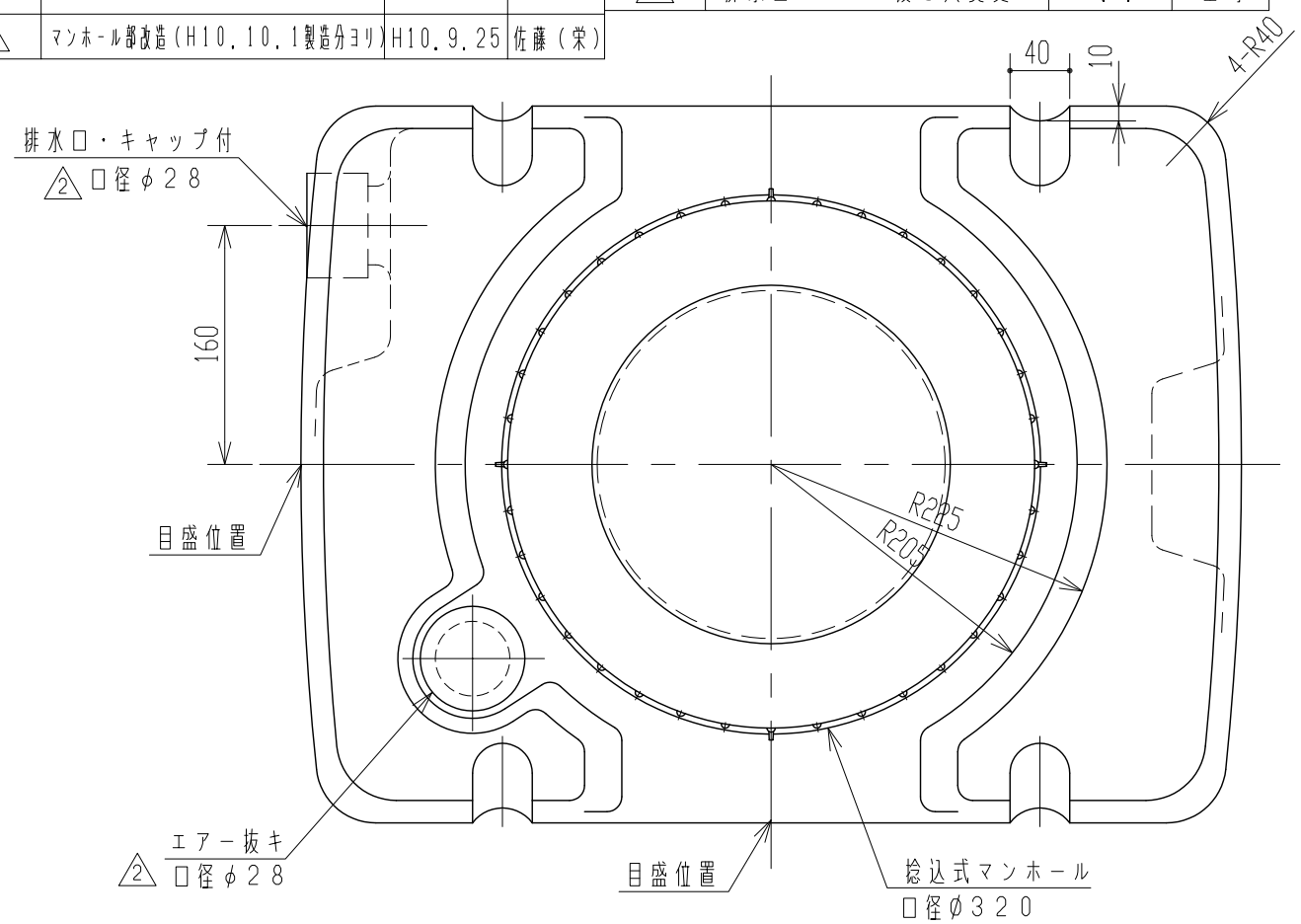

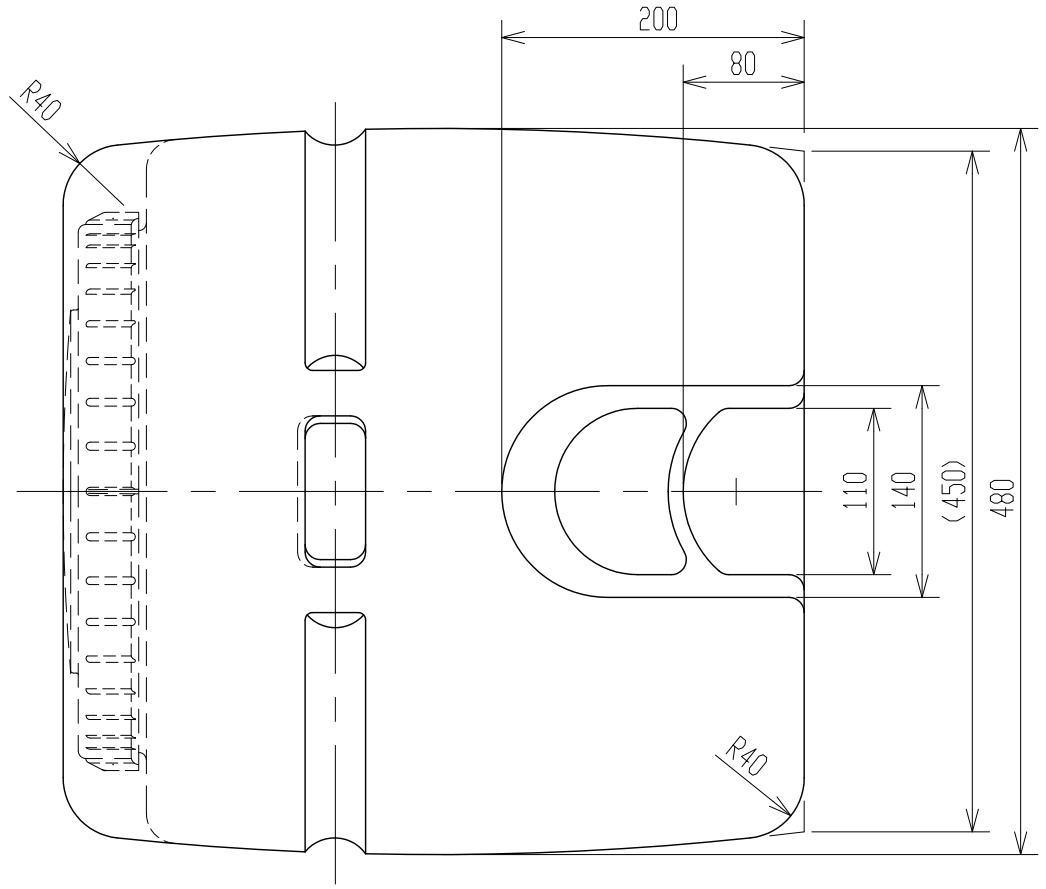

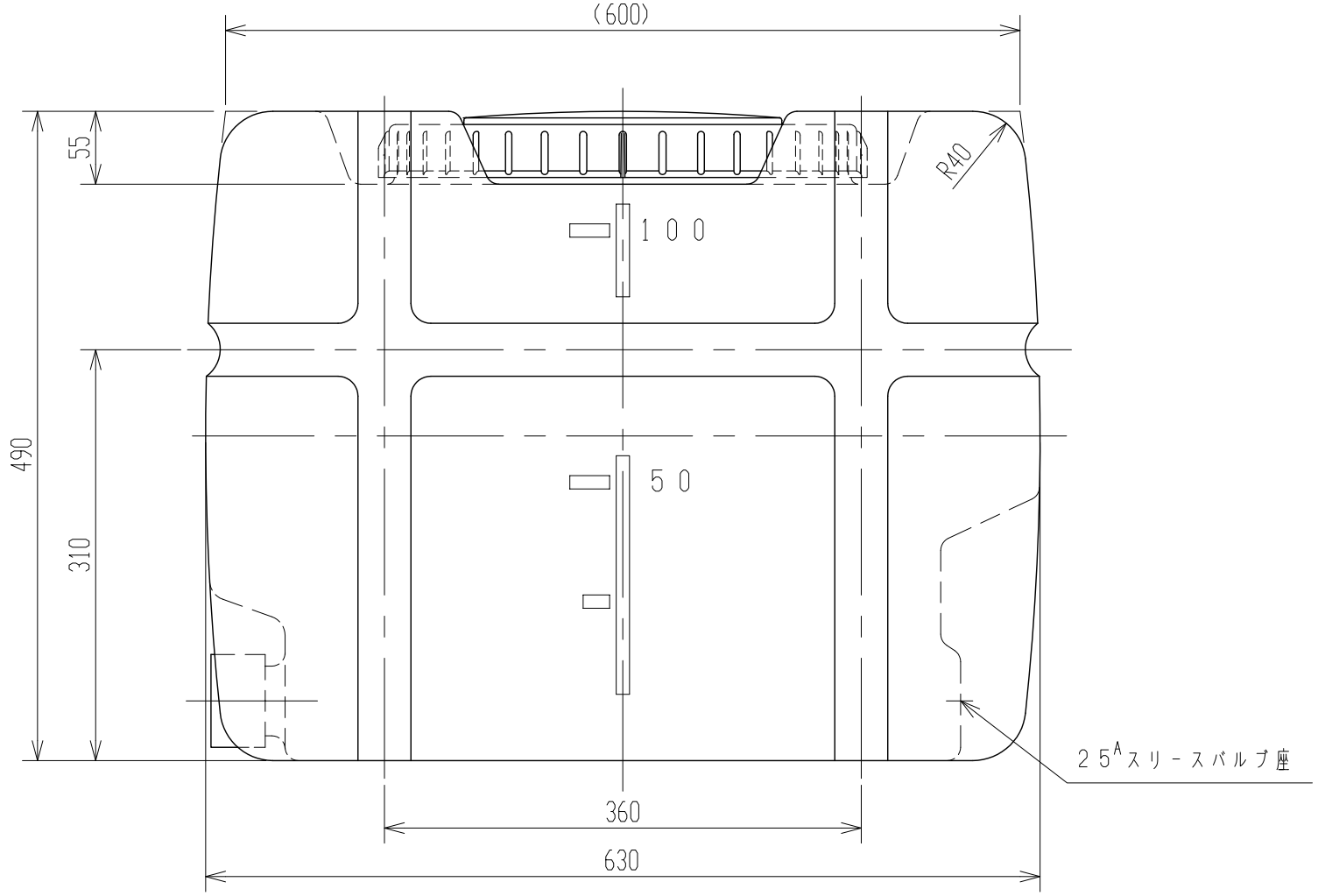

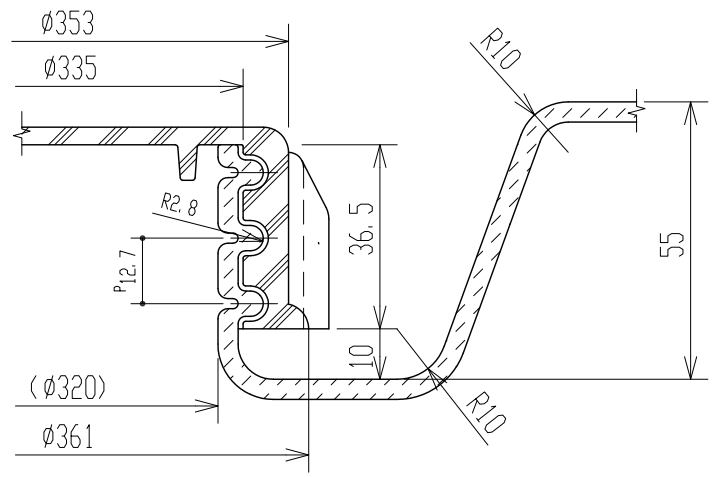

マンホール部詳細
(S=1/1.5)

注記 1. タンク寸法公差ハ±1.5%トスル.

品番	名称	サイズ	材質	個数	摘要

納入先					
設計	製図	検図	承認	名称	SLT-100 製品図
小倉	小倉				
年月日 H10. 9.25		尺度 1/5			
スイコー株式会社				図番	352212-04 2