記号	来歴	年月日	記入
1	CAD図面	H19.3.8	小倉

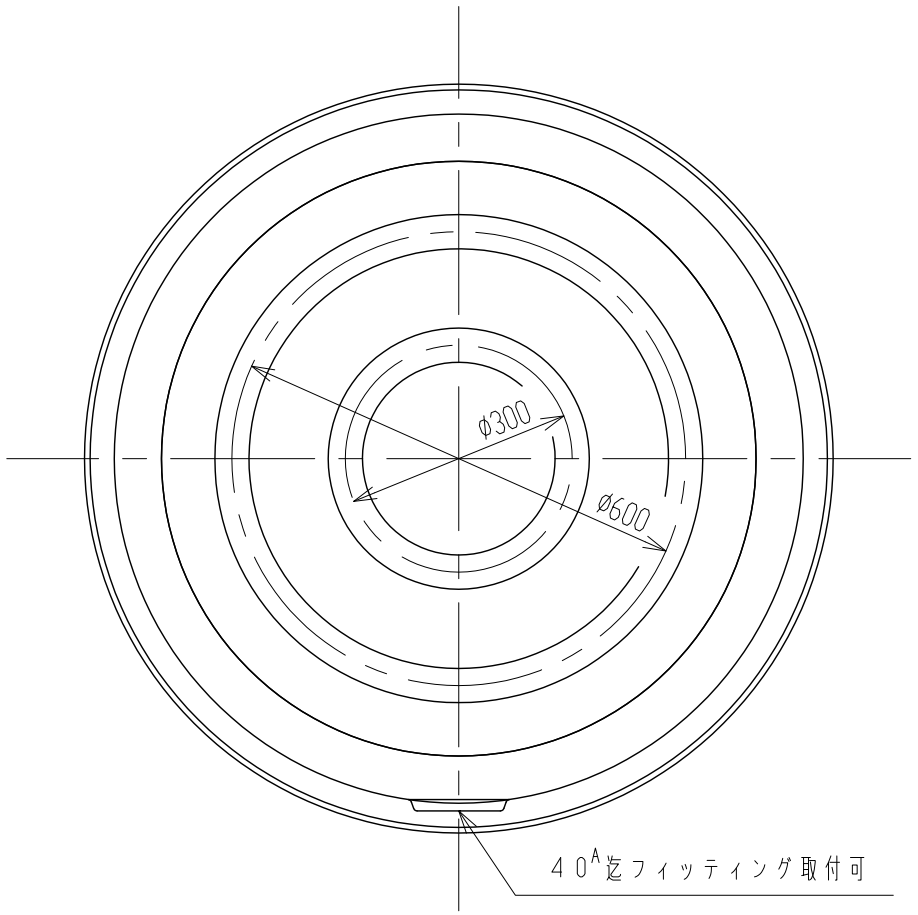

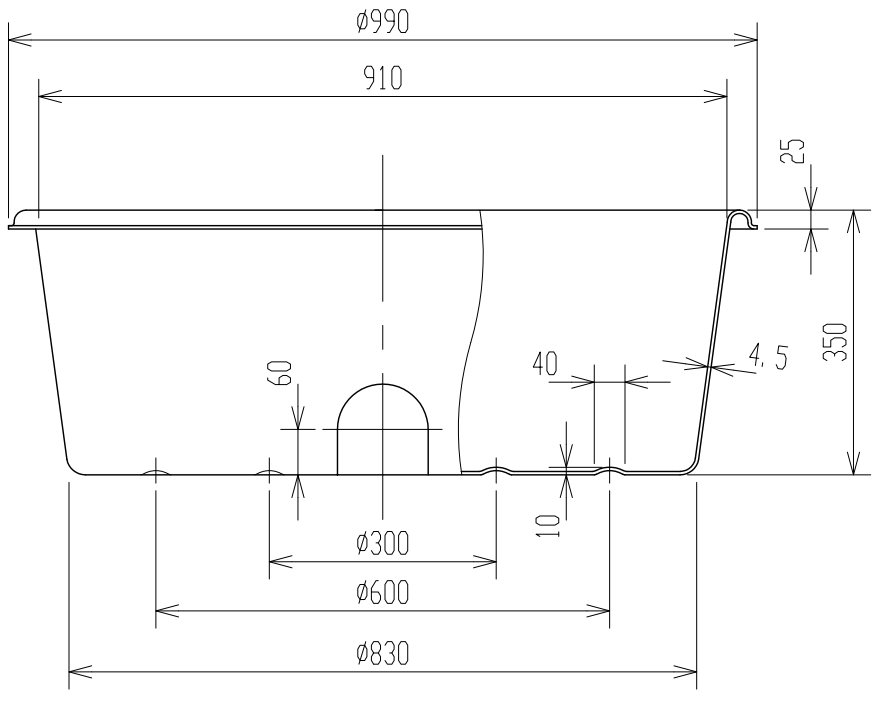

注記 1. 寸法公差ハ、±1.5%トスル。

品番	名称	サイズ	材質	個数	摘要

納入先					
設計	製図	検図	承認	名称	ML-190
——	小倉				
年月日 S57.7.27	尺度 1/10				
スイコー株式会社				図番	82674-07 1