記号	来歴	年月日	記入
1	5／2　実測ニヨル変更	H8. 5. 2	荒木
2	ＣＡＤ化	H13.11.30	山崎

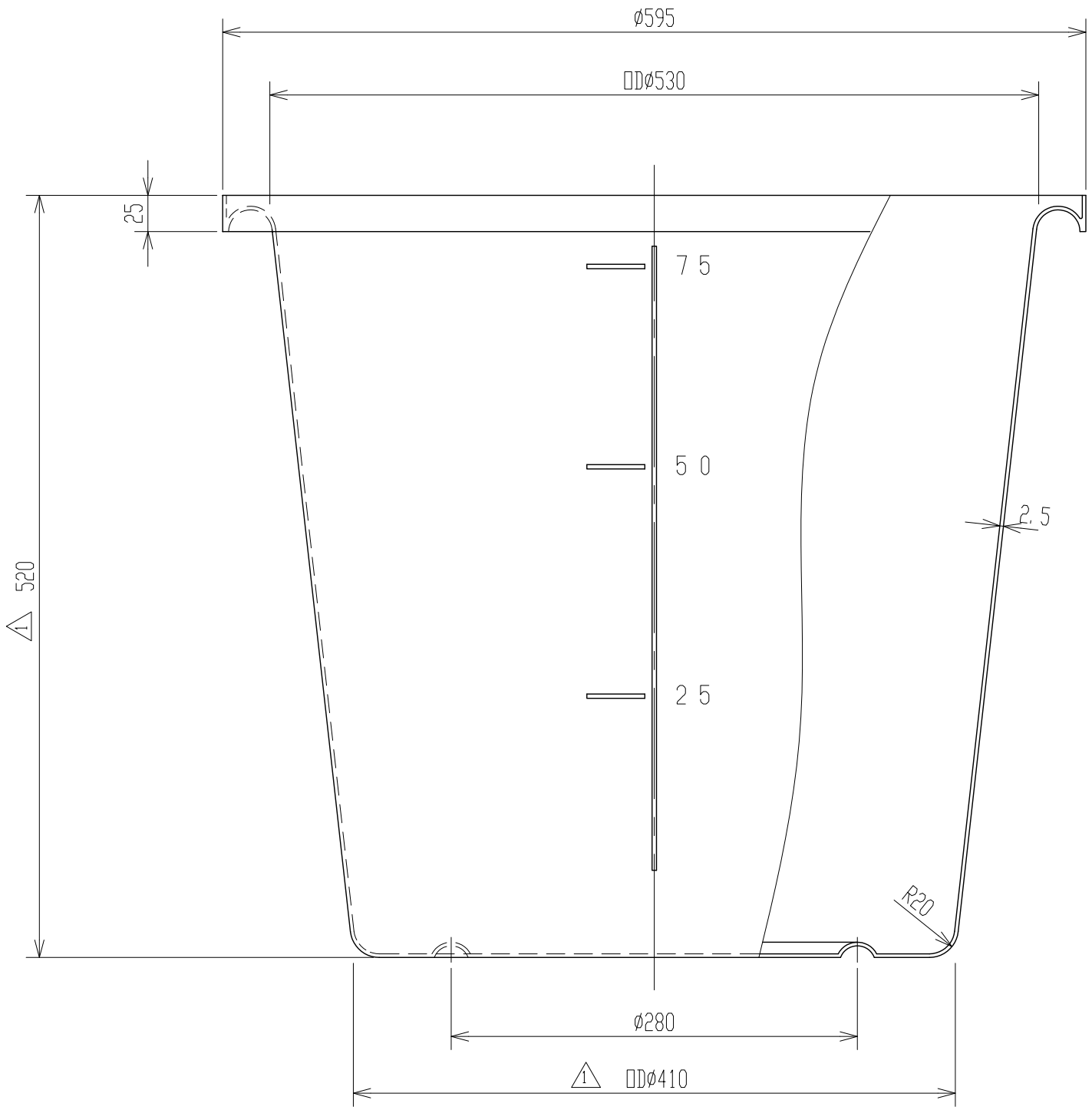

2．　タンク寸法公差：±1．5％。

注記　1．　材質ハポリエチレントスル。

品番	名称	サイズ	材質	個数	摘要
納入先					

設計	製図	検図	承認	名称	M－75 製品図
荒木	荒木				
年月日 H4.11.30	尺度 1／4				
スイコー株式会社				図番	AM0007-S01 2