記号	来歴	年月日	記入
1	アンカー穴変更	H22.2.5	阿部

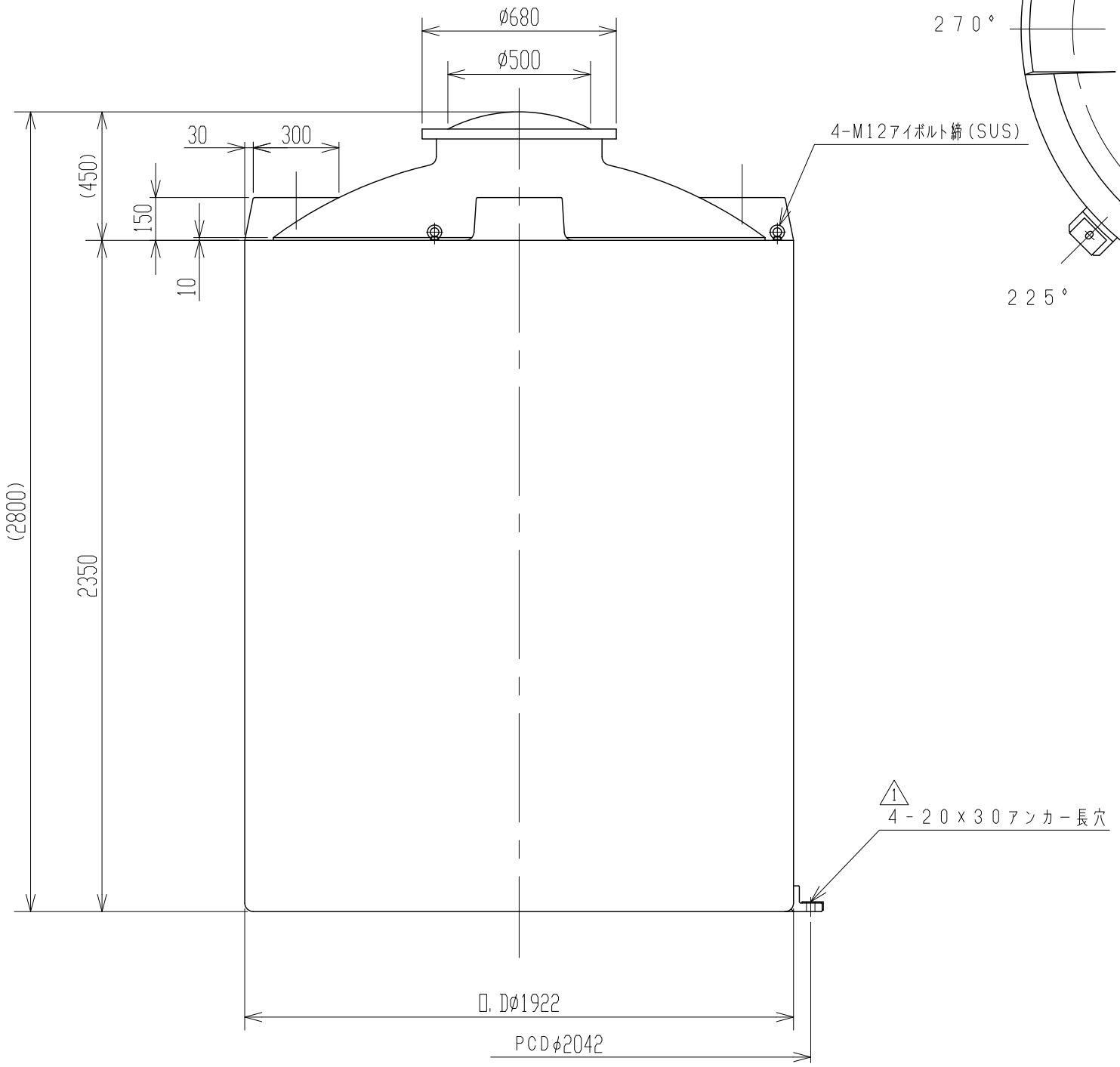

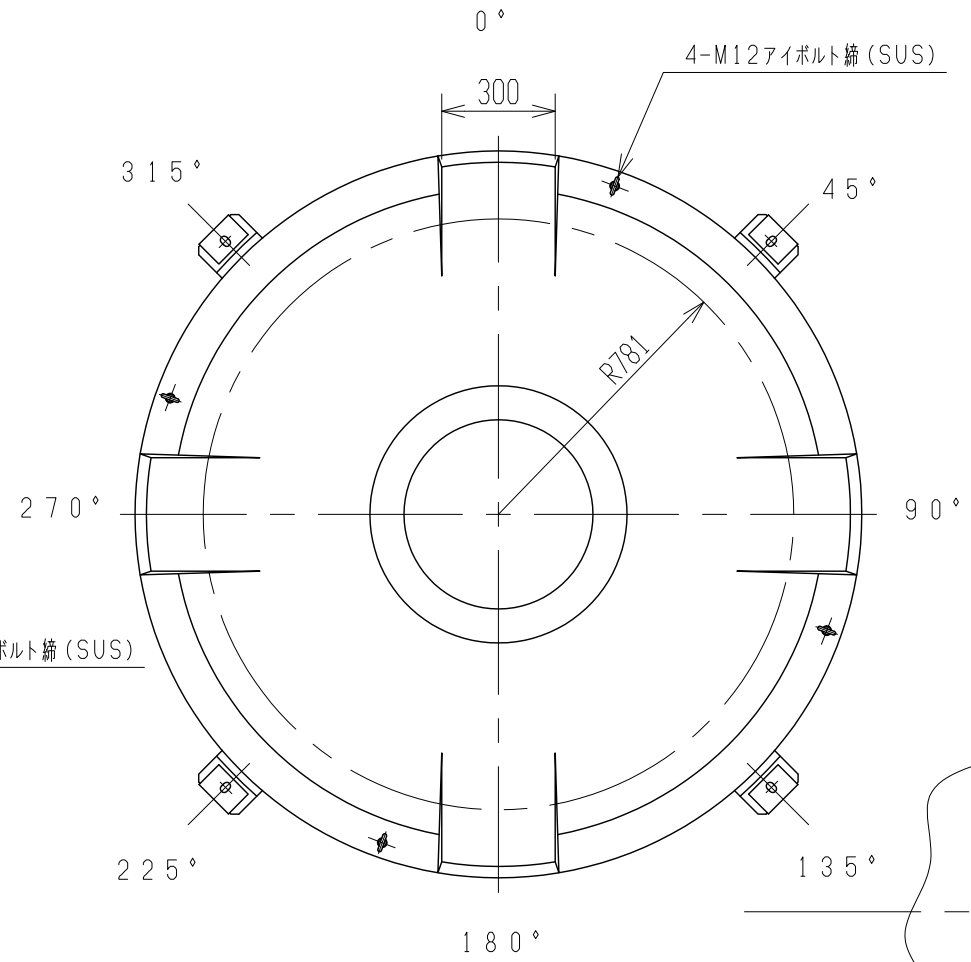

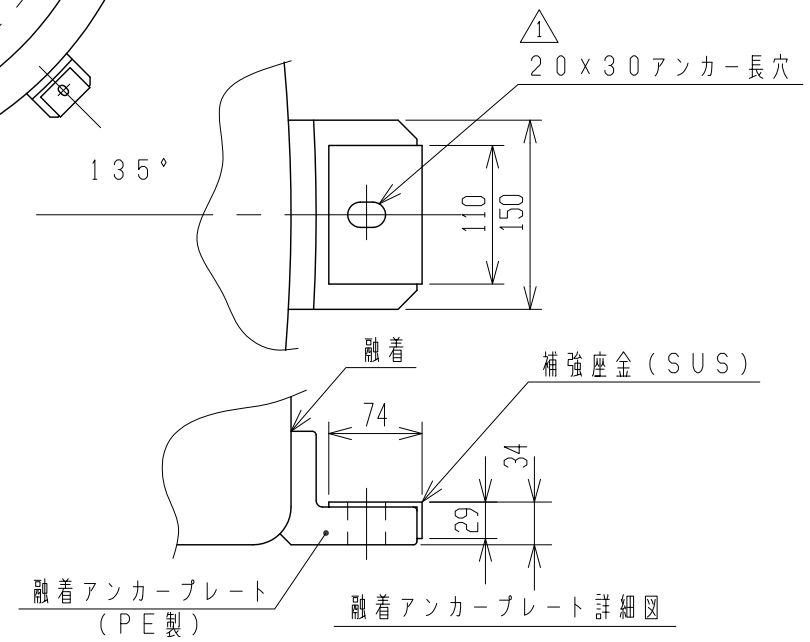

3. タンク吊上ゲハ、アイボルト4箇所、60°以上デ吊上ゲテ下サイ。
2. アンカープレート融着公差：P.C.D.±1.5%トスル
注記 1. タンク寸法公差ハ±1.5%トスル。

品番	名称	サイズ	材質	個数	摘要
納入先					

設計	製図	検図	承認	名称	LA-6000 製品図
坂木	石川				
年月日 H21. 2.20		尺度 1/20			
スイコー株式会社				図番	AL060-S01 1