記号	来歴	年月日	記入

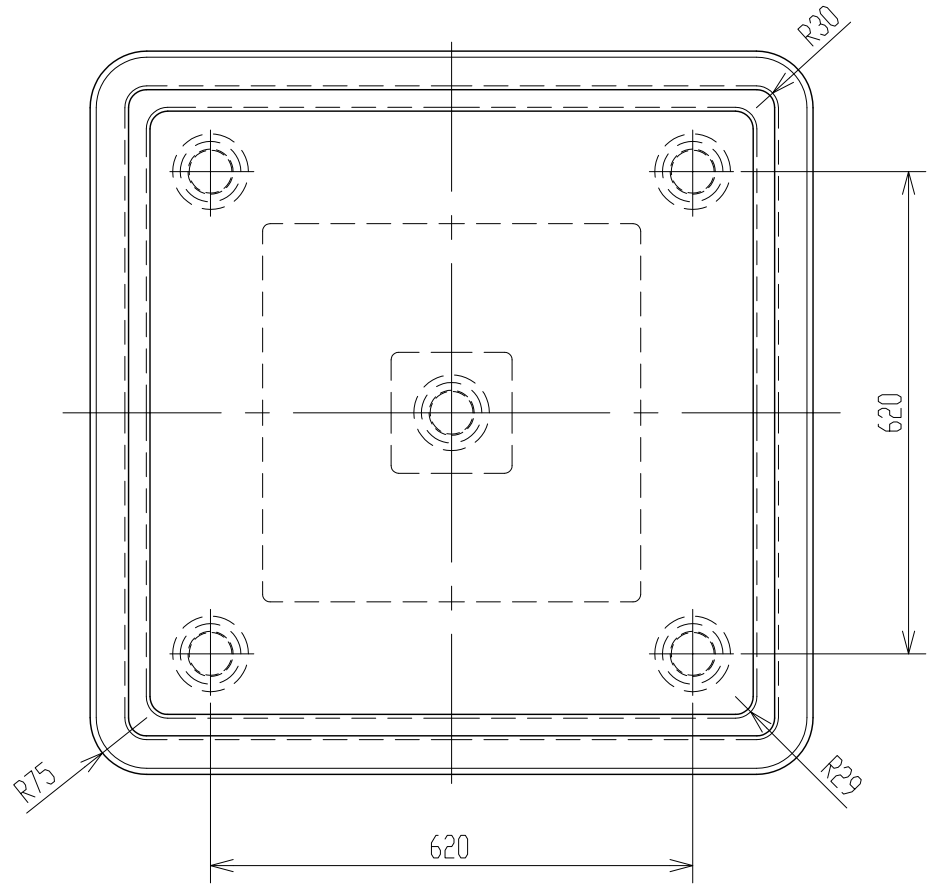

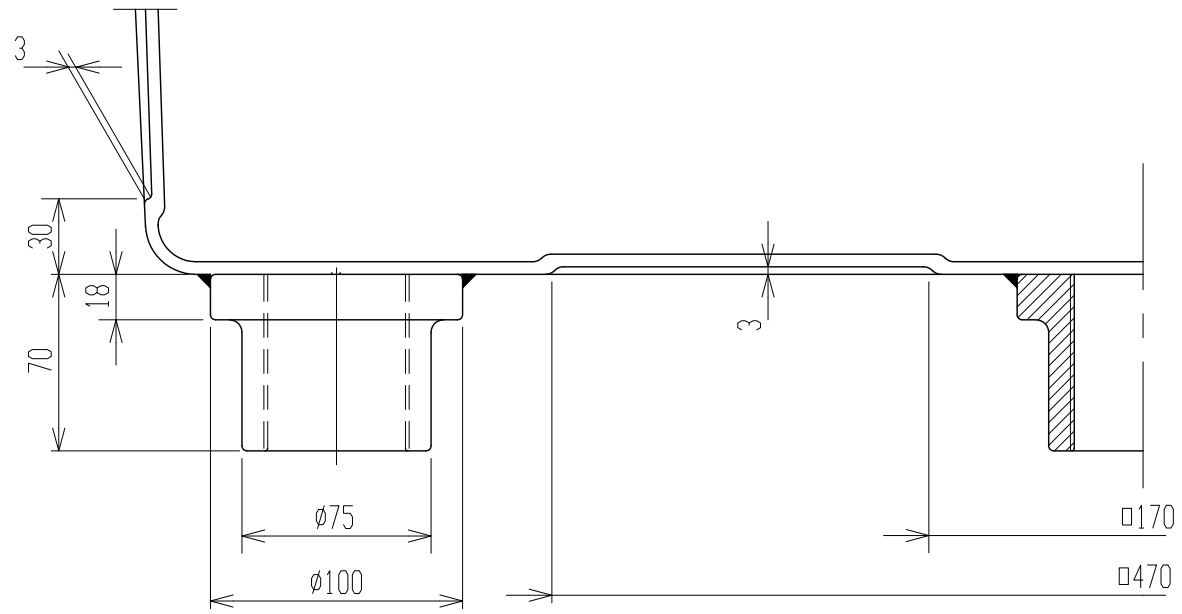

下部詳細
(S=1/3)

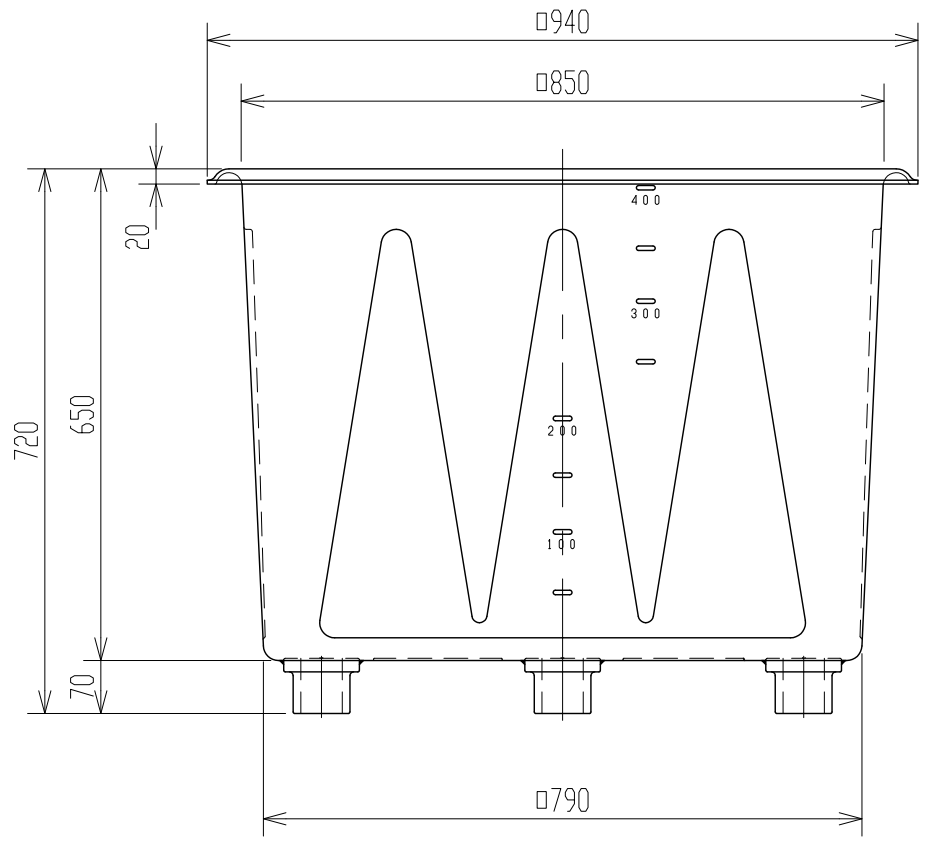

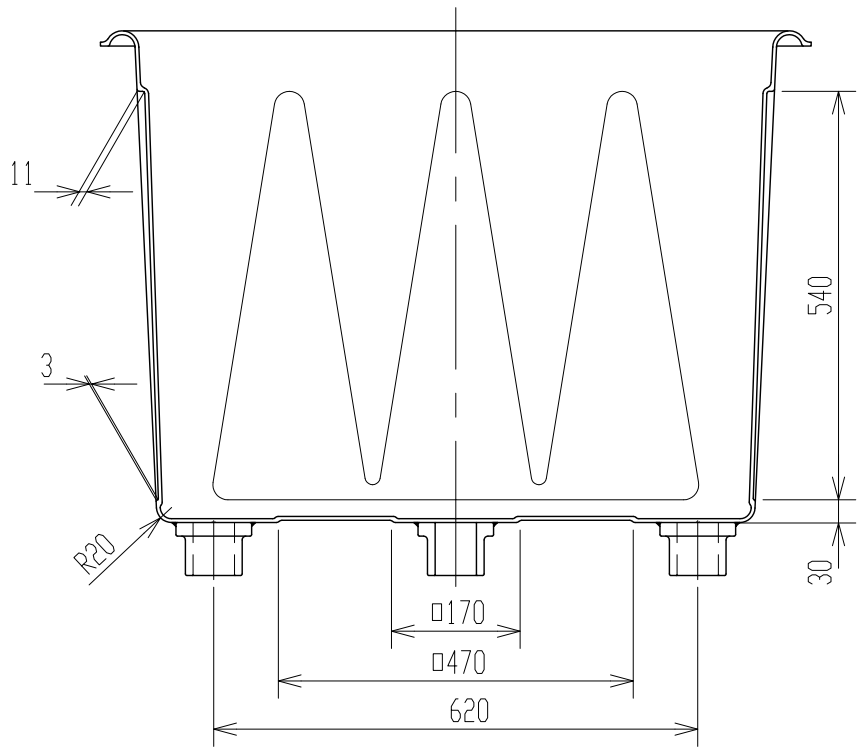

注記 1. タンク寸法公差ハ±1.5%

品番	名称	サイズ	材質	個数	摘要

納入先					
設計	製図	検図	承認	名称	KF-420 製品図
———	佐藤(栄)				
年月日	H 6. 8. 9	尺度	1/10		
スイコー株式会社				図番	312049-08 △