記号	来歴	年月日	記入

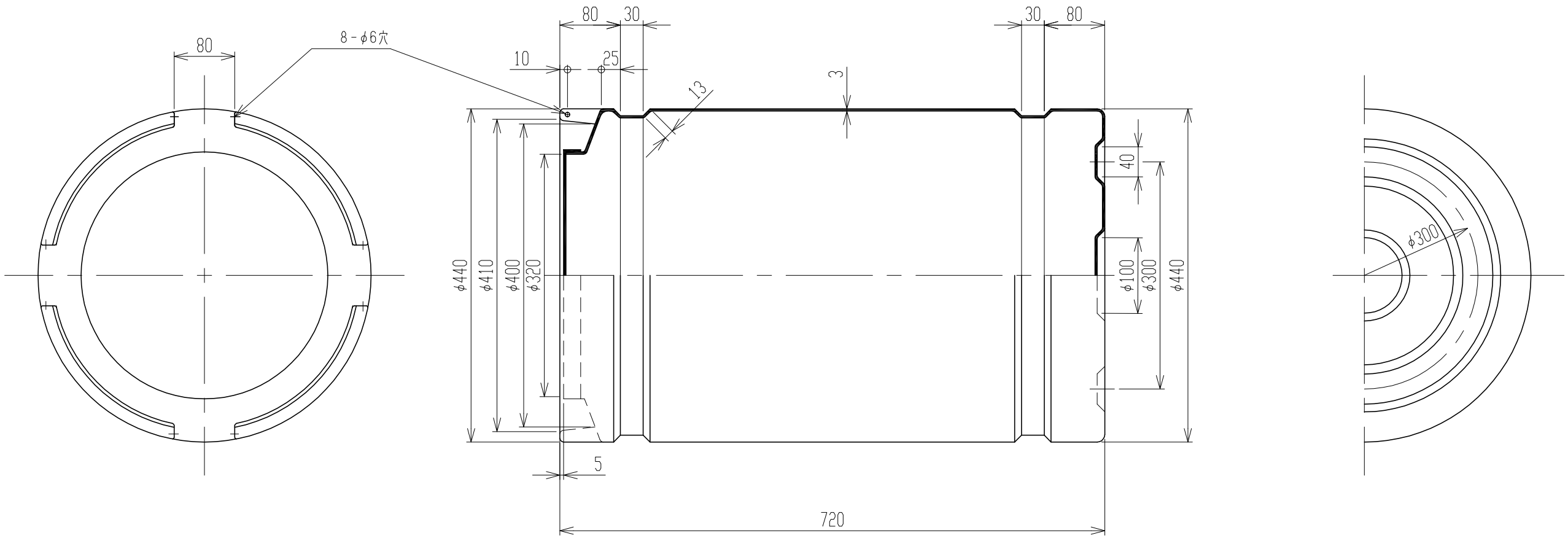

2．材質ハ、ポリエチレントスル。

注記　1．寸法公差ハ±1．5％トスル。

品番	名称	サイズ	材質	個数	摘要

納入先					
設計	製図	検図	承認	名称	クッションドラム 100L
佐藤(栄)	佐藤(栄)				
年月日 S56.10.7		尺度 1/6			
スイコー株式会社				図番	81753-10 △