記号	来歴	年月日	記入
1	再作図	H17.4.13	武田
2	詳細図追加	H17.5.30	武田
3	側面配管座追加	H18.5.17	武田

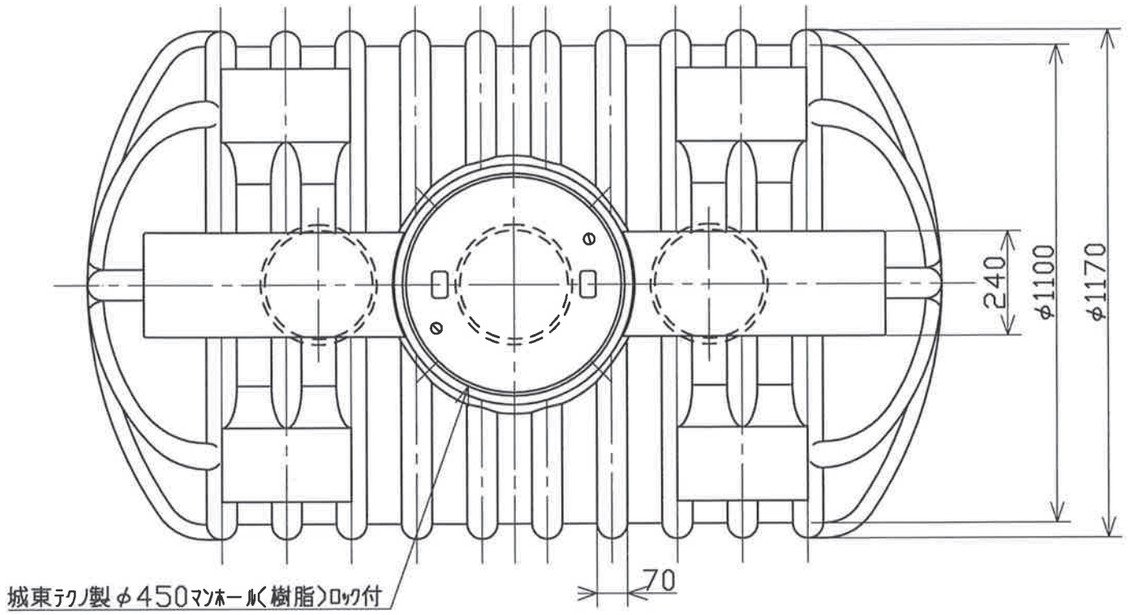

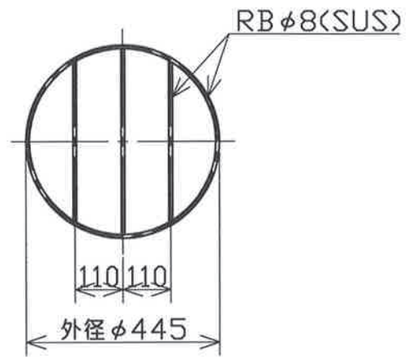

落下防止金具（オプション）

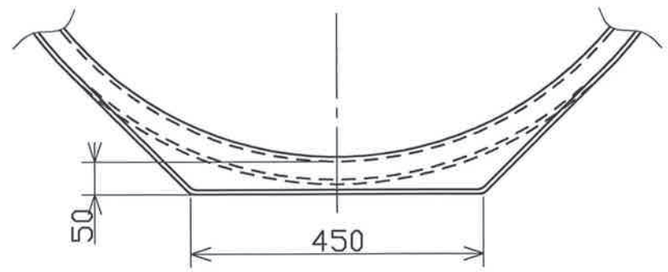

A・B部断面図

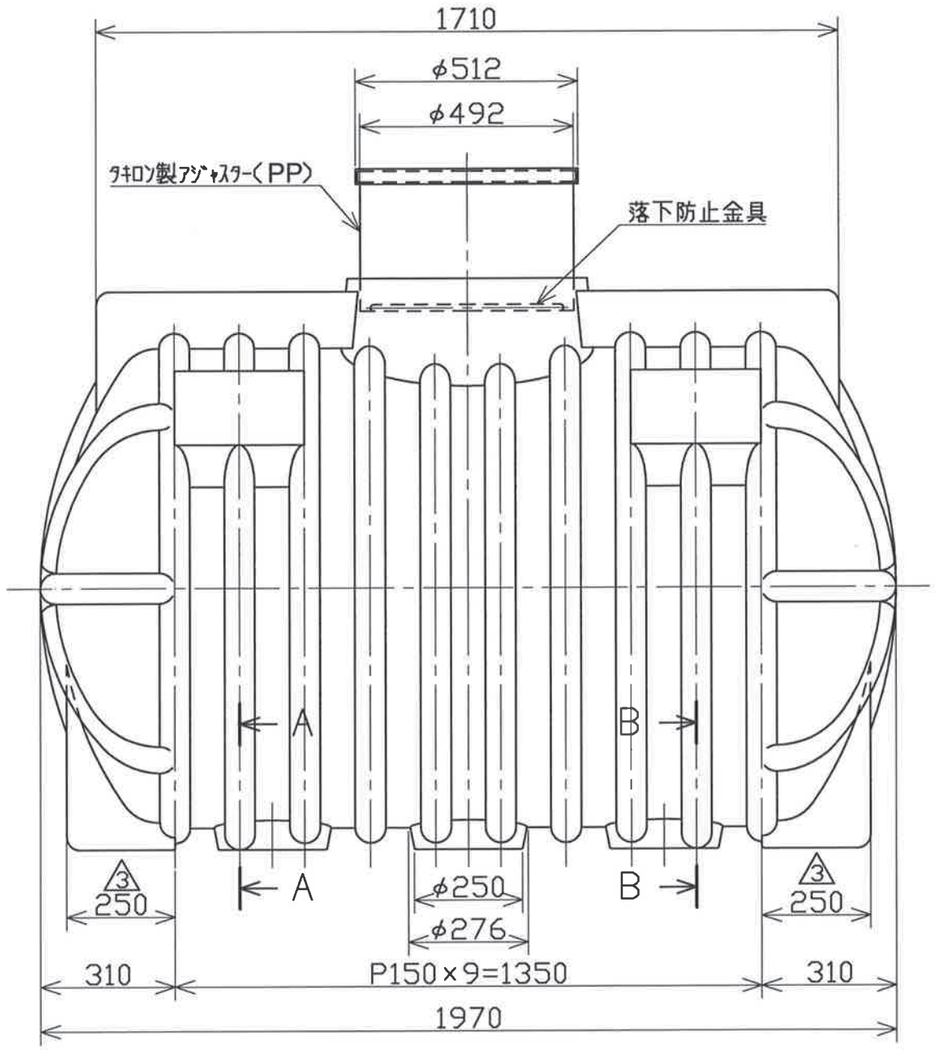

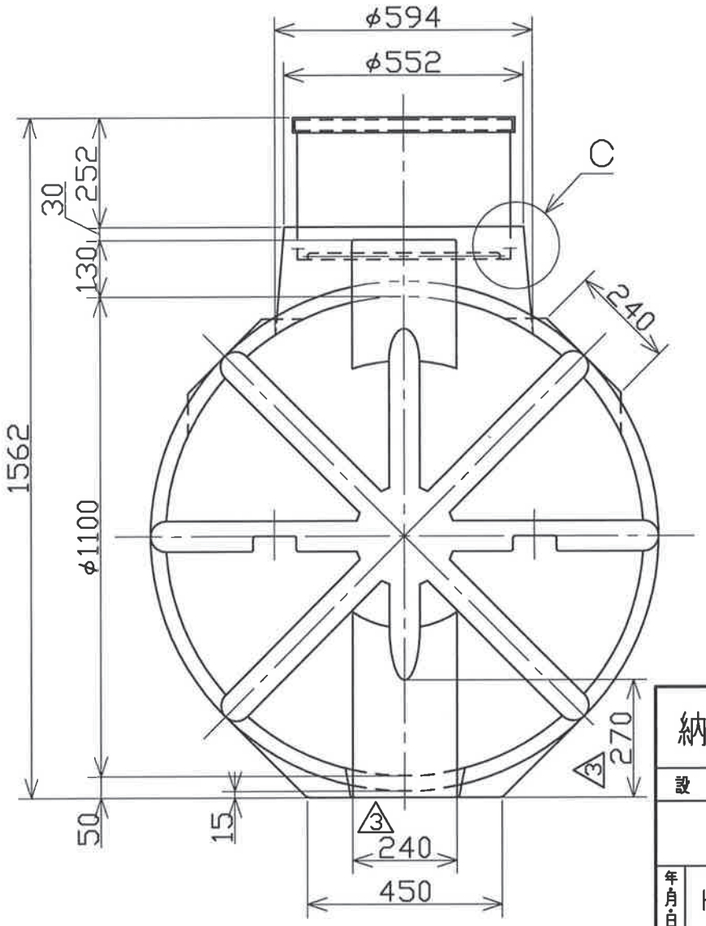

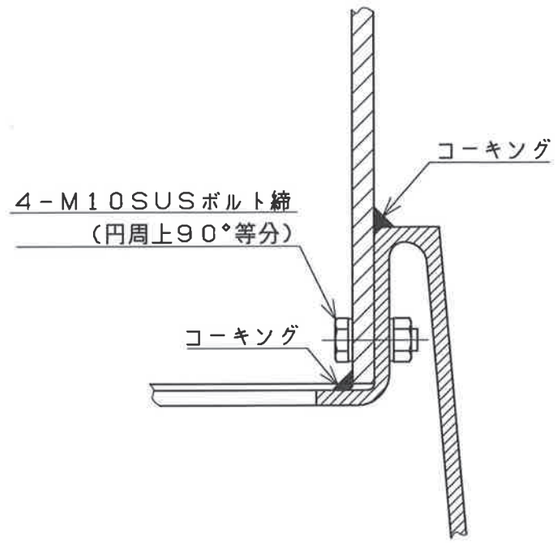

2 C部断面図

実容量は約1550L

納入先					
設計	製図	検図	承認	名称	AT-1500
	武田				
年月日 H16.4.24		尺度	1/15		
東北スイコー株式会社				図番	3301485 3