| 記号 | 来歴 | 年月日 | 記入 |
|---|---|---|---|

| 設計条件 | |
|---|---|
| 設計圧力 | 大気圧 |
| 設計震度 | 0.6G |
| 設計温度（液温） | Max. 40℃ |
| 内溶液密度 | Max. 1.3g/cm³ |
| タンク寸法公差 | ±1.5% |

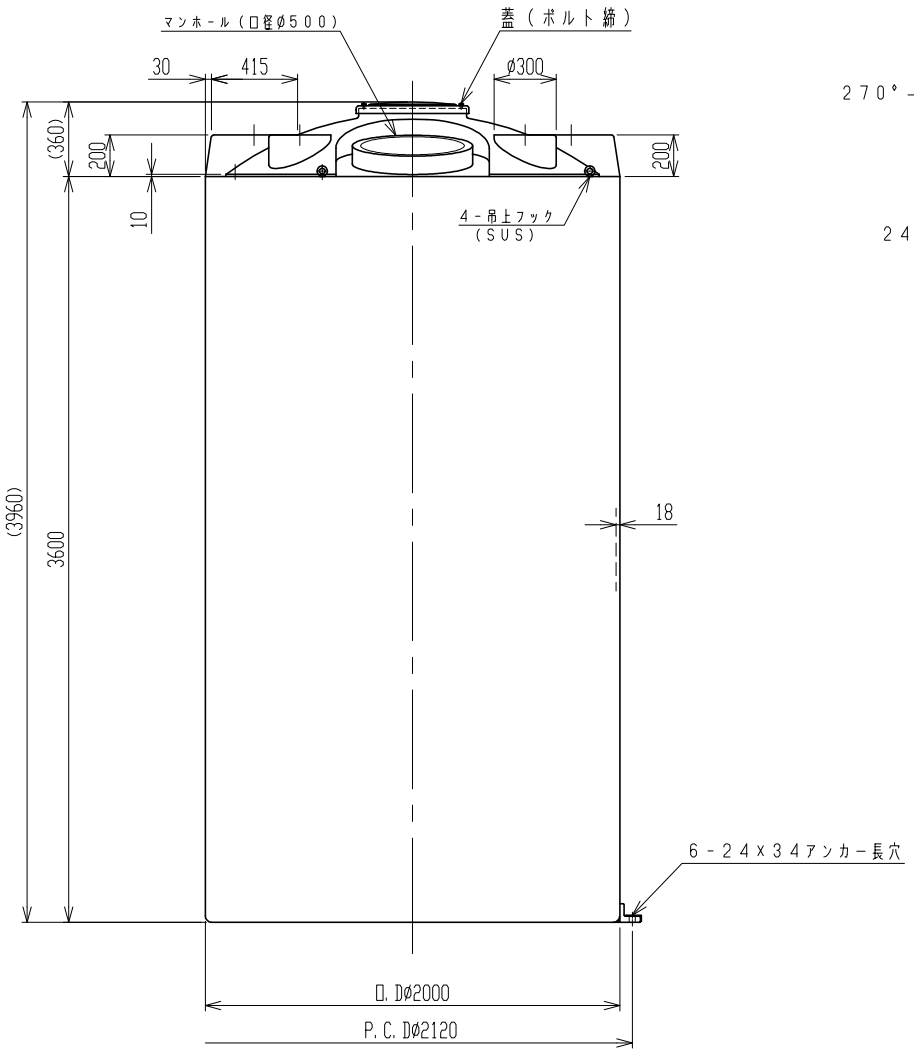


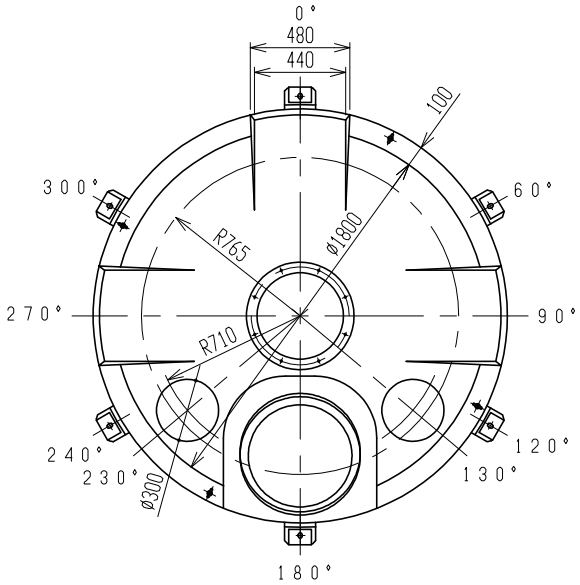


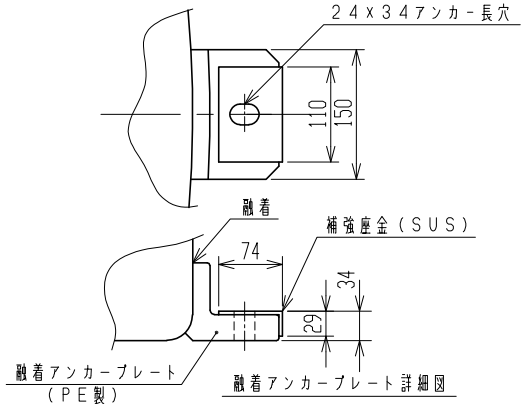


3. タンク吊上ゲハ、吊金具4箇所、60°以下デ吊上ゲテ下サイ。
2. アンカープレート融着公差：P.C.D.±1.5%トスル
注記 1. タンク寸法公差ハ±1.5%トスル。

| 品番 | 名称 | サイズ | 材質 | 個数 | 備考 |
|---|---|---|---|---|---|

| | | | | | |
|---|---|---|---|---|---|
| 納入先 | | | | | |
| 設計 | 製図 | 検図 | 承認 | 名称 | CT-10000 製品図 |
| 尾崎 | 尾崎 | | | | |
| 年月日 | H30.3.27 | 尺度 | 1/25 | | |
| スイコー株式会社 | | | | 図番 | AS100-S01△ |